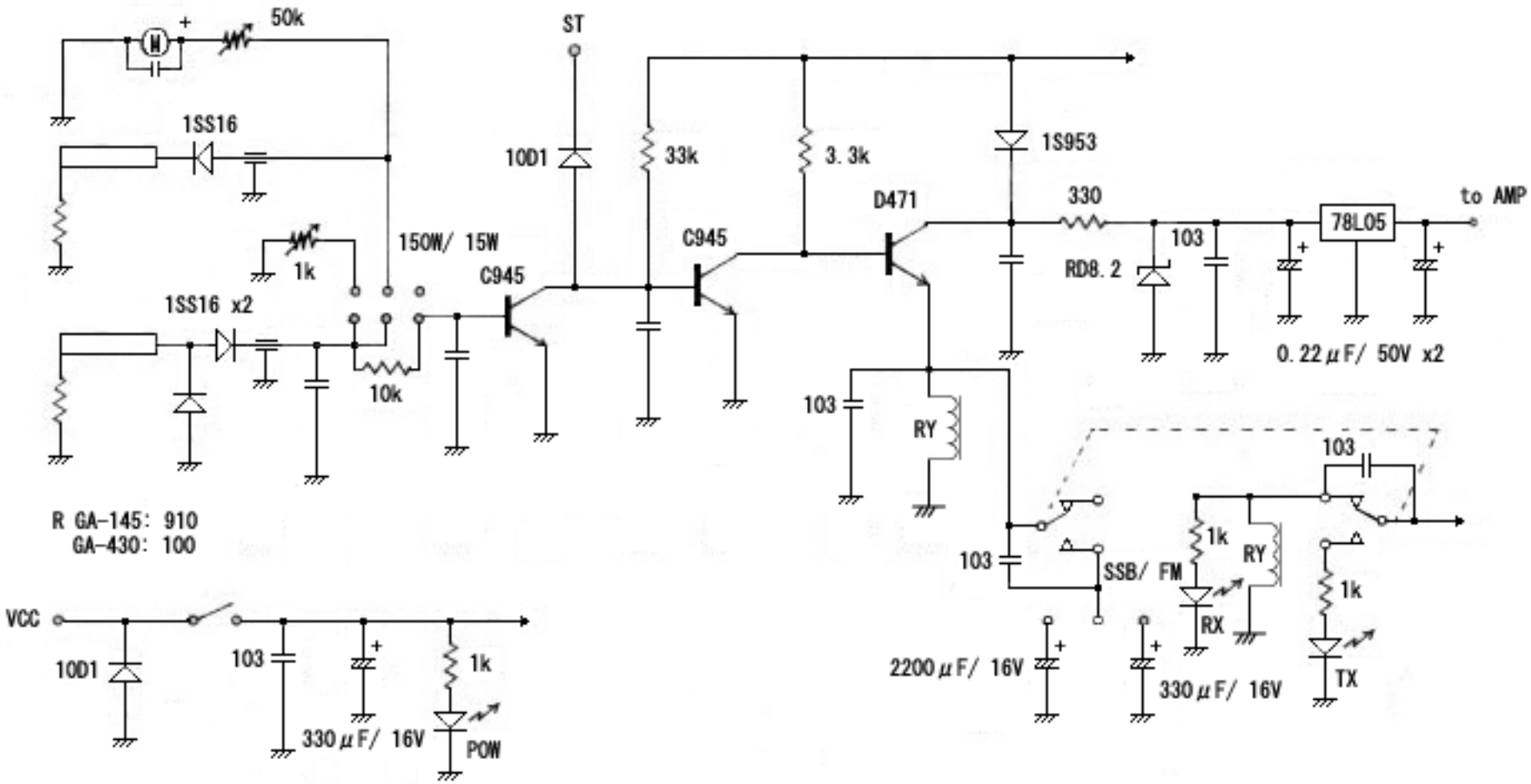

● 指定なきコンデンサは、1000pF

GA-145/ GA-430 前期回路図（　後期は 2SA953 を 2SD471 の代わりに使用　）

CARRIER CONTROL CIRCUIT